MONALISA

Pat Corabie

MOBILA MONALISA

Un Zambet in Casa Ta

www.e-monalisa.ro

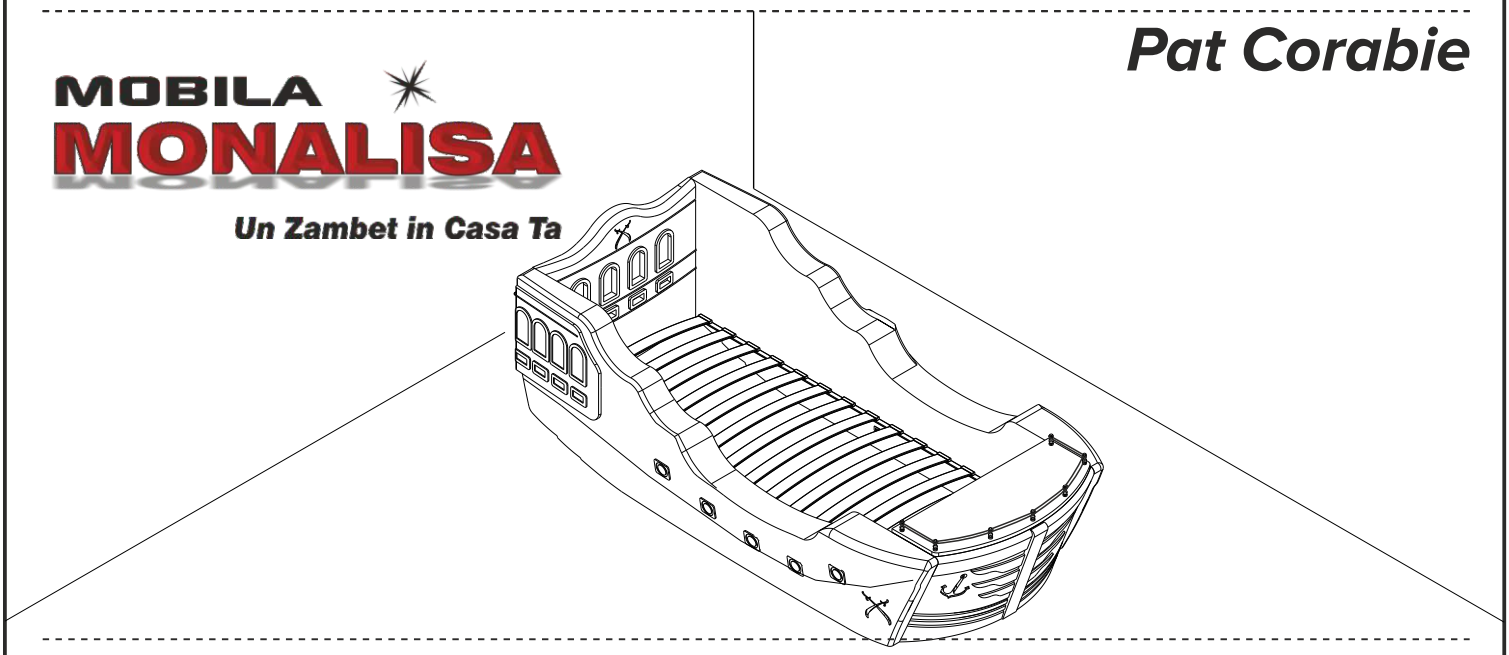

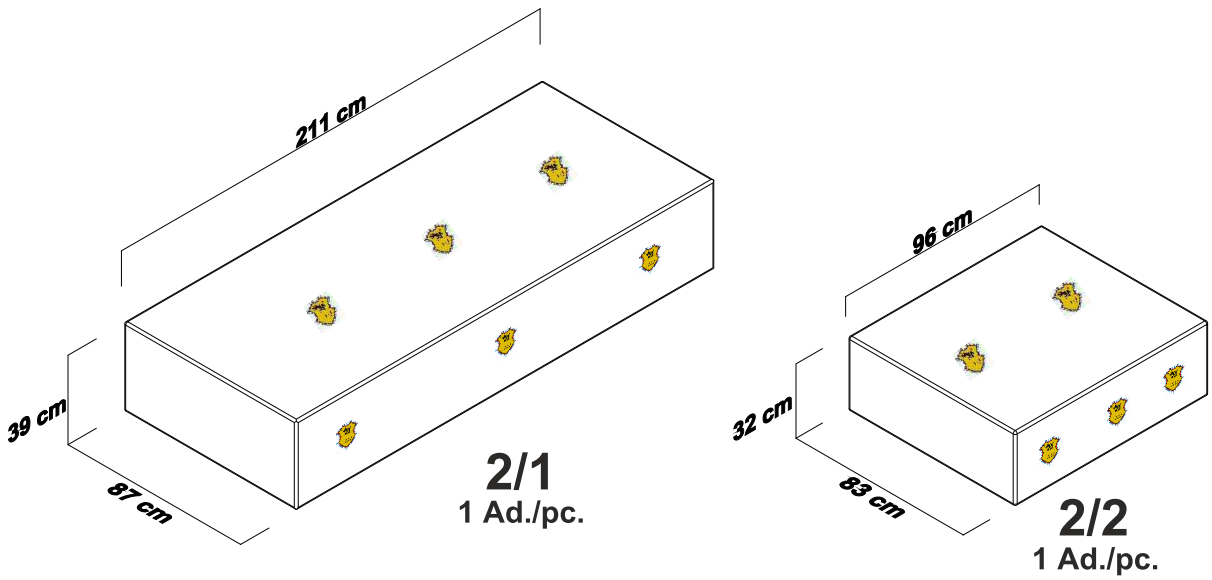

COD/MODEL NR	Pirates - T6
Produs	Pat pentru saltea 90x190cm
Instructiuni de asamblare	Pagina:9/1

www.e-monalisa.ro

2/1

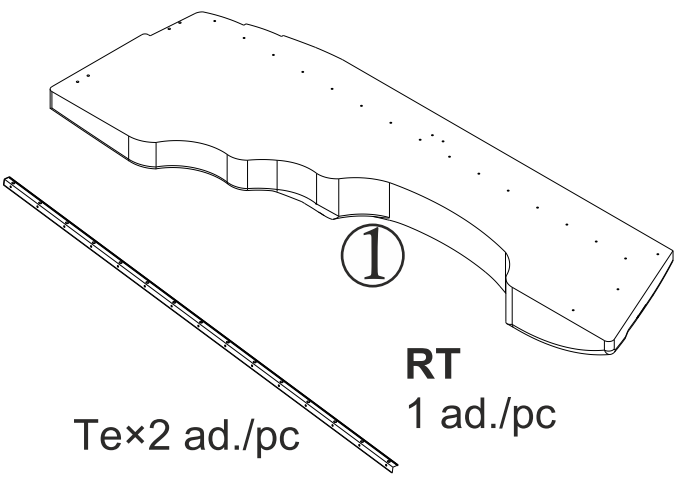

RT
1 ad./pc

Te×2 ad./pc

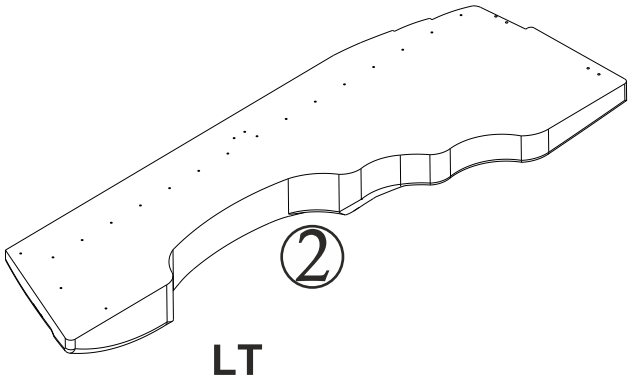

LT
1 ad./pc

2/2

BT
1 ad./pc

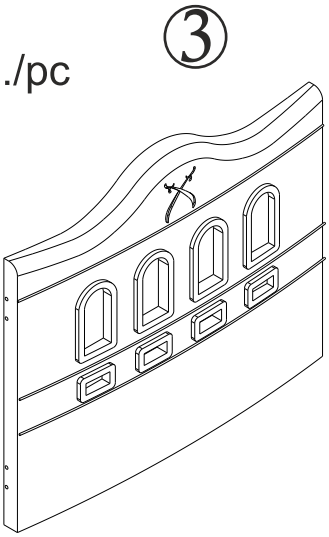

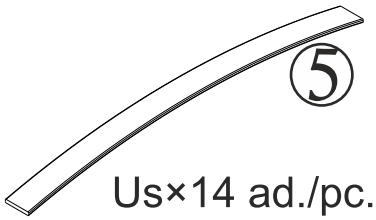

Us×14 ad./pc.

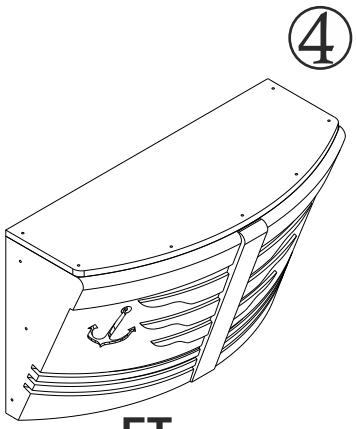

FT
1 ad./pc

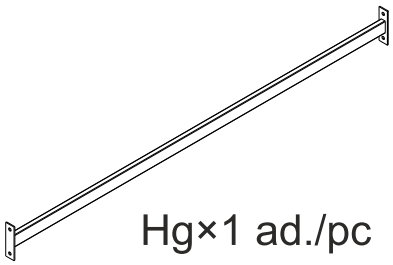

Hg×1 ad./pc

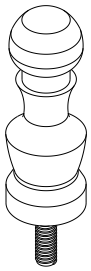

Sv×7 ad./pc

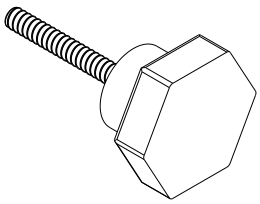

E×6 ad./pc

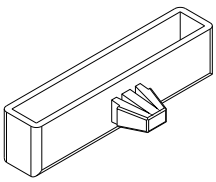

P×28 ad./pc

Pf×1 ad./pc

S×4 ad./pc

M×4 ad./pc.

K×4 ad./pc

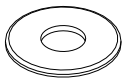

L×32 ad./pc

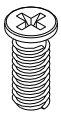

Y×32 ad./pc

B×4 ad./pc

www.e-monalisa.ro

1

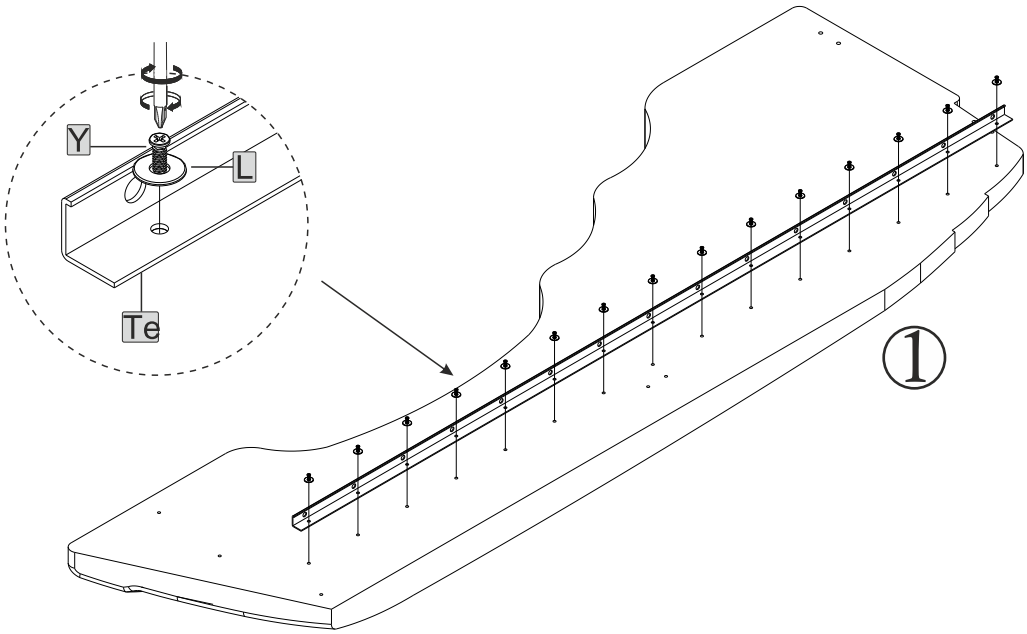

2

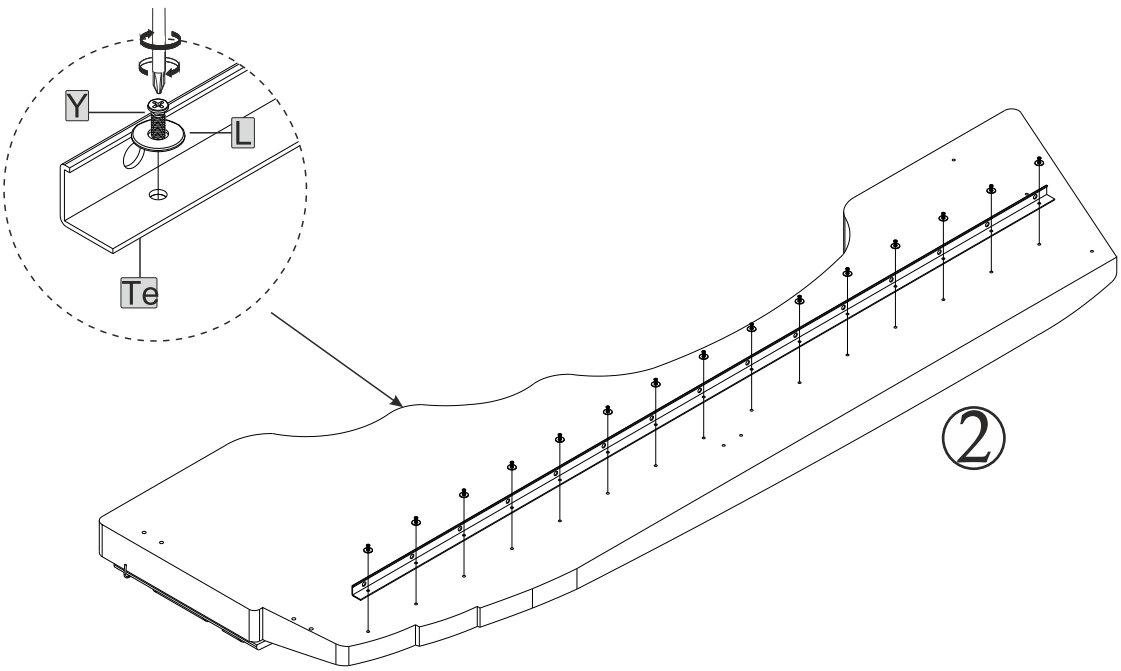

www.e-monalisa.ro

3

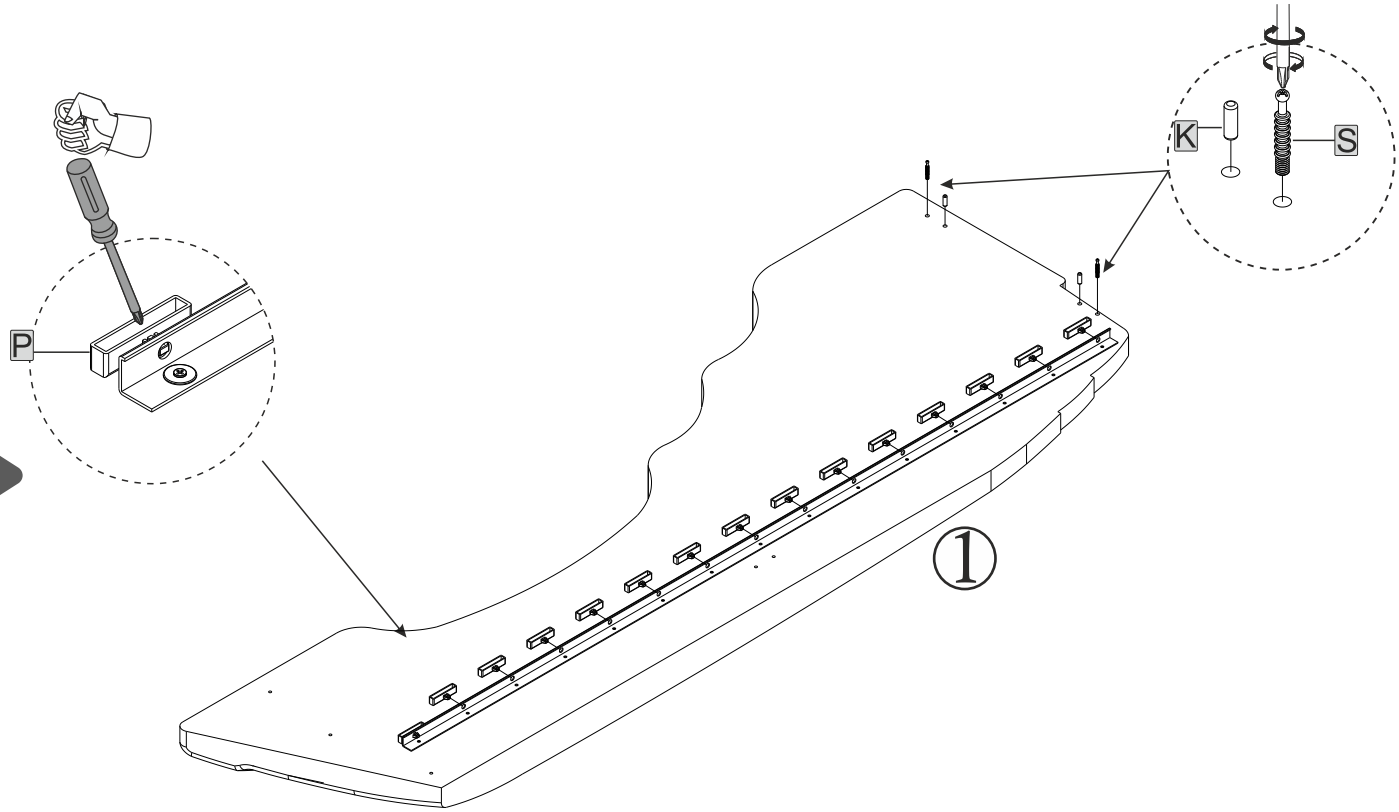

4

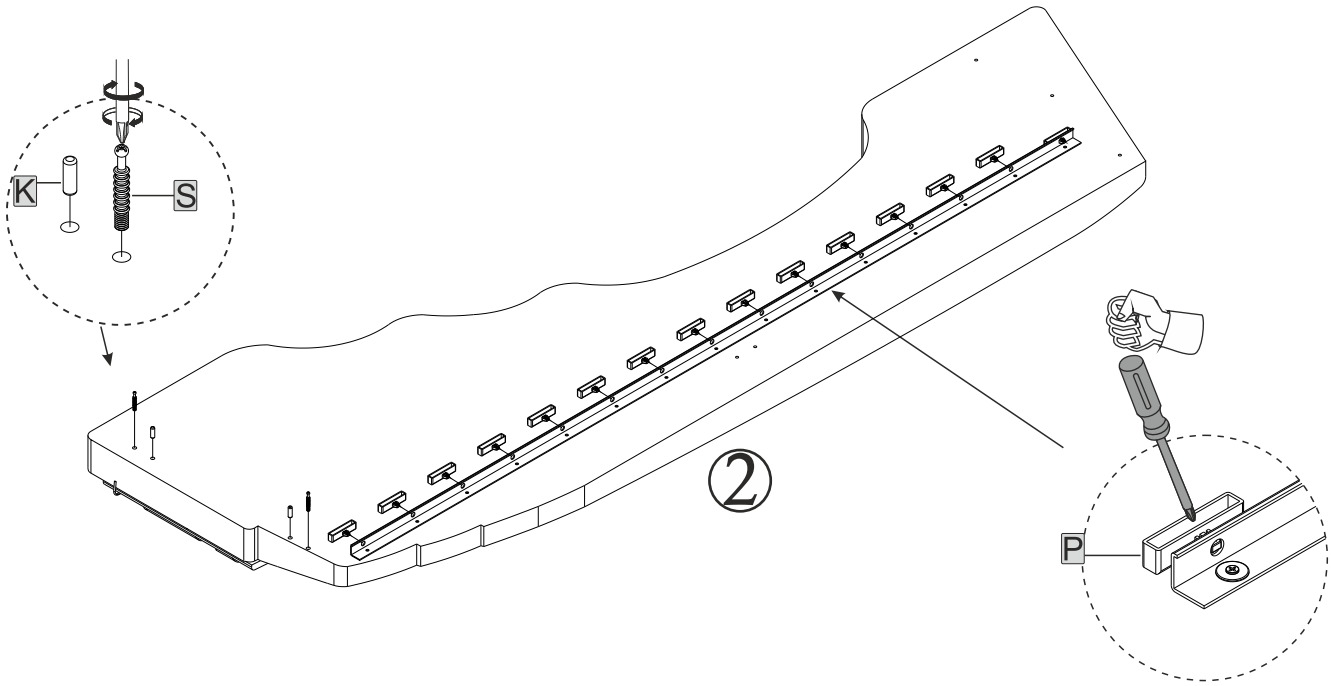

www.e-monalisa.ro

5

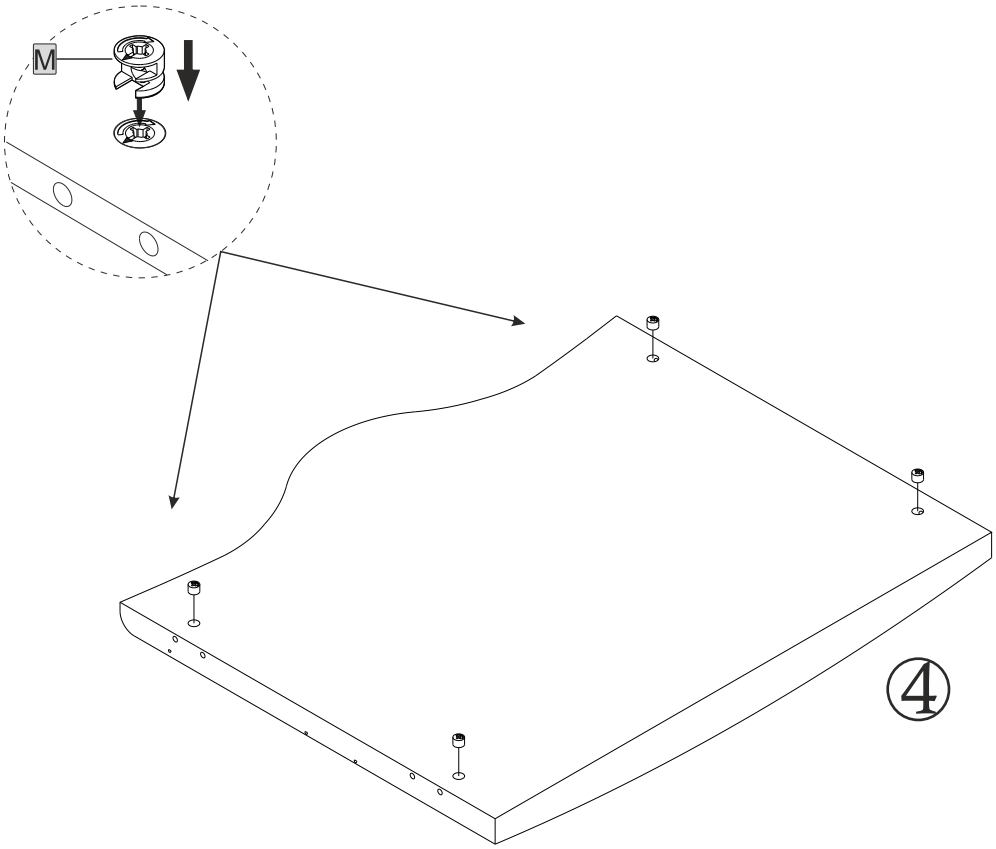

6

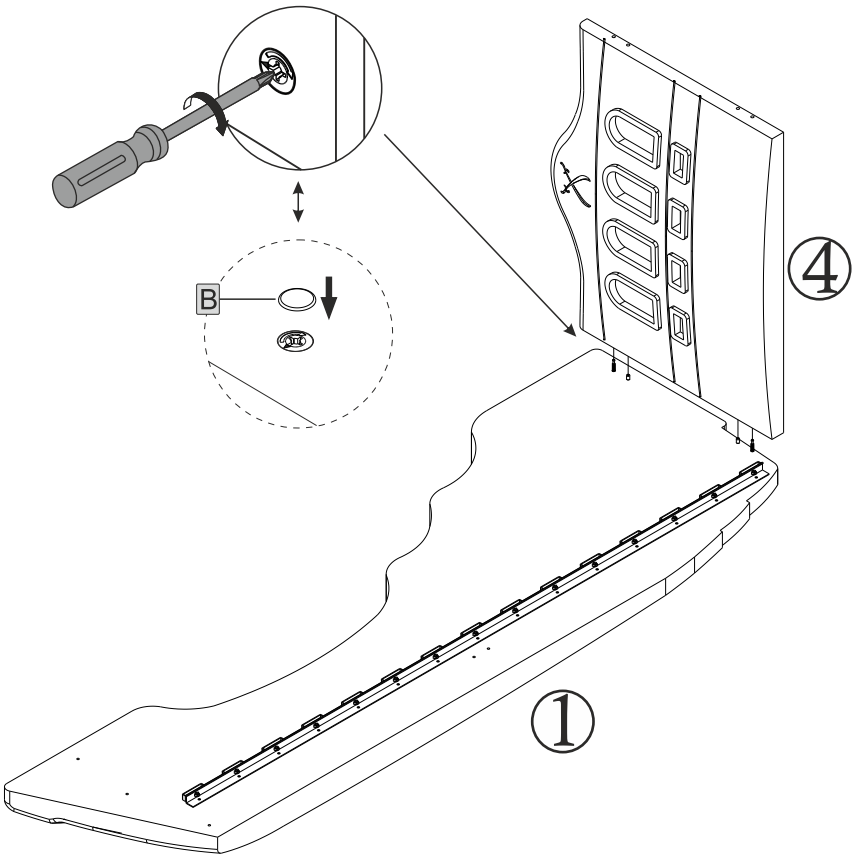

www.e-monalisa.ro

7

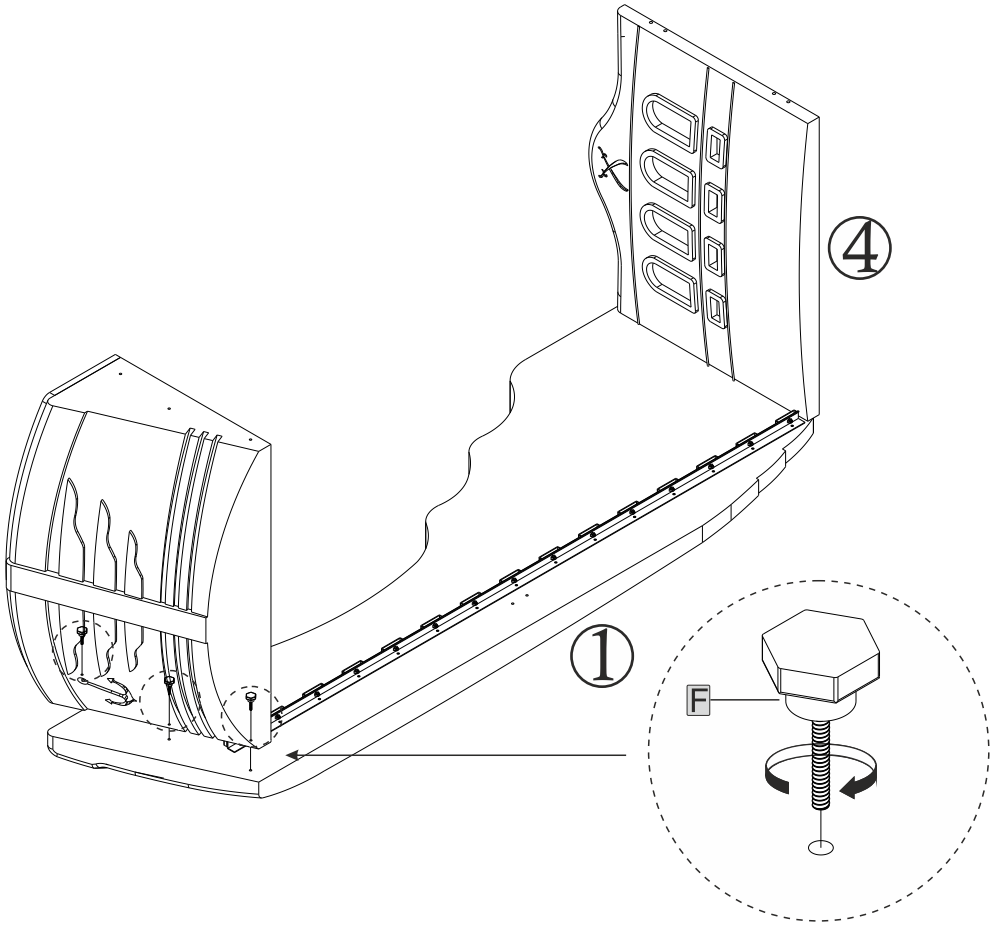

8

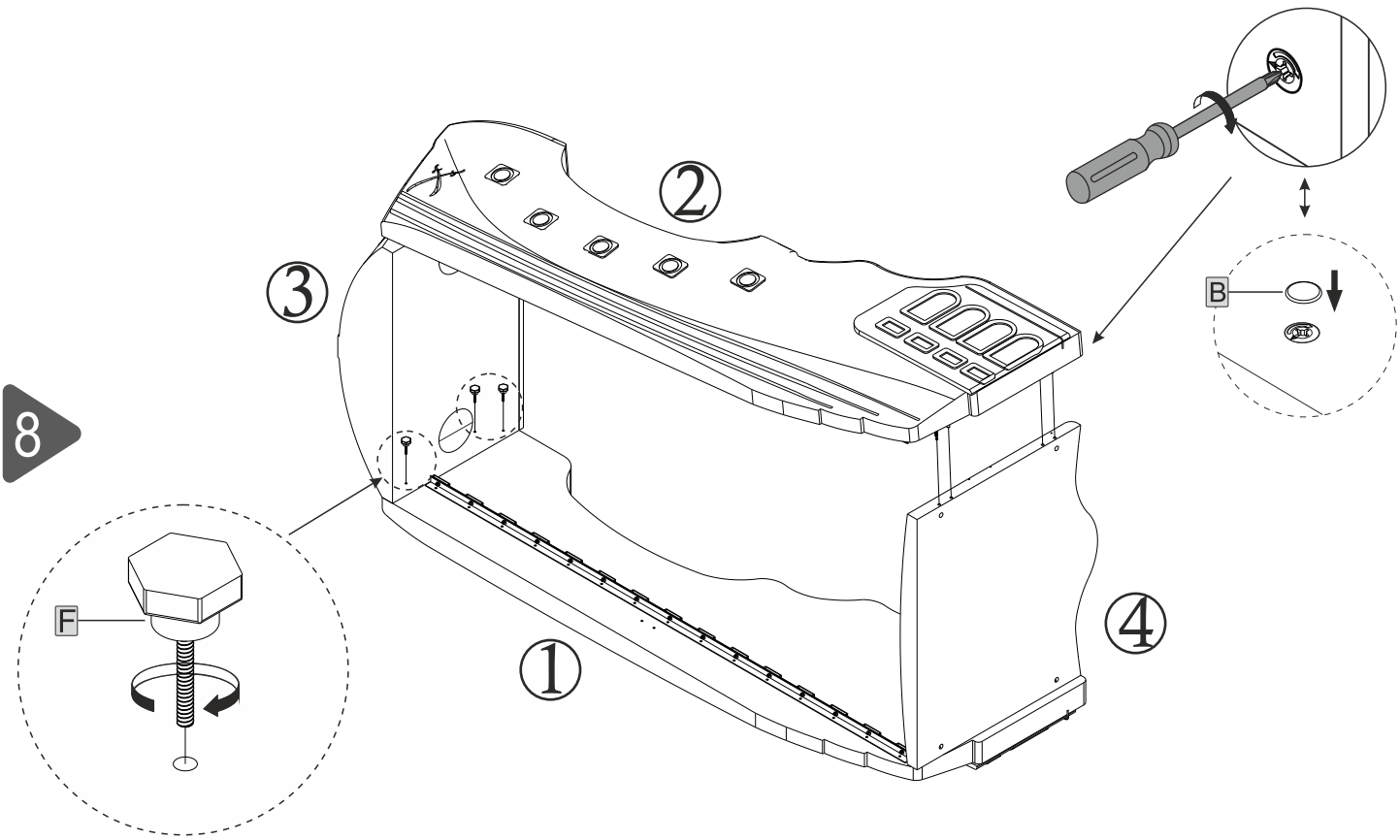

www.e-monalisa.ro

9

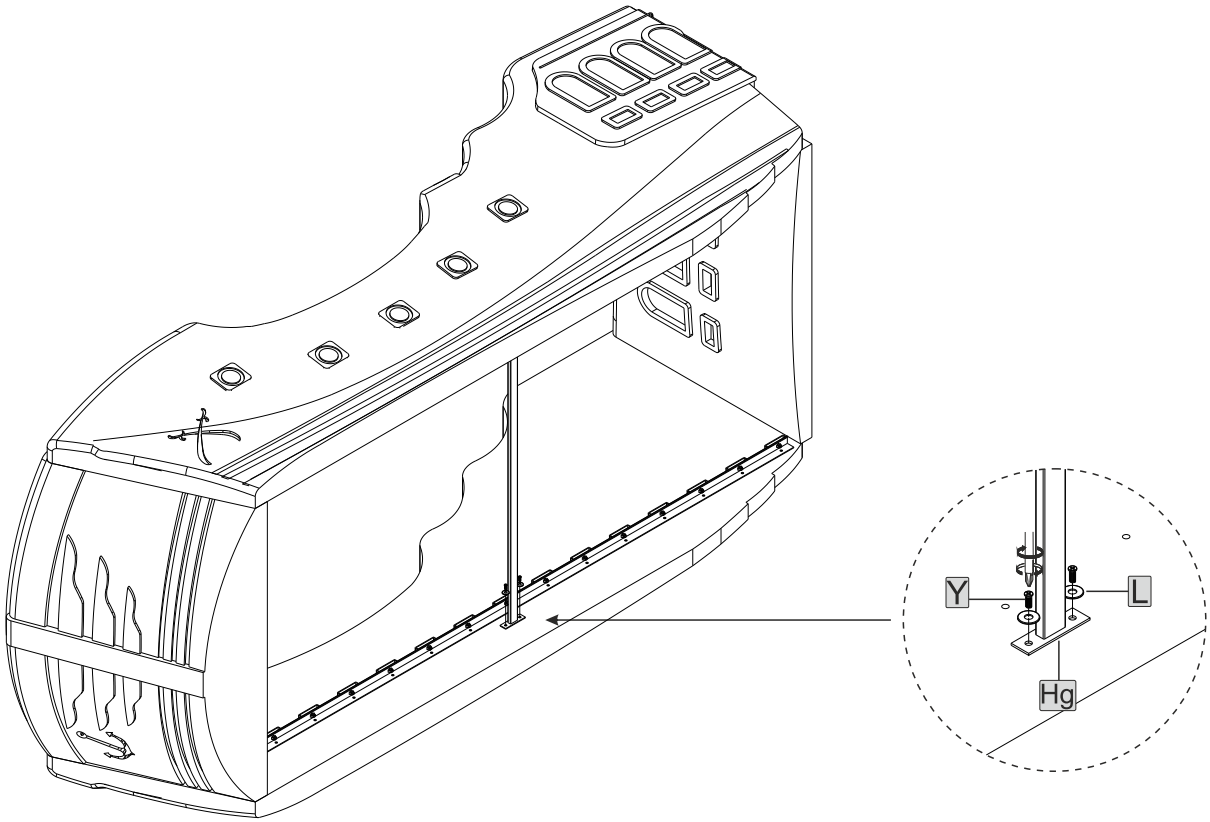

10

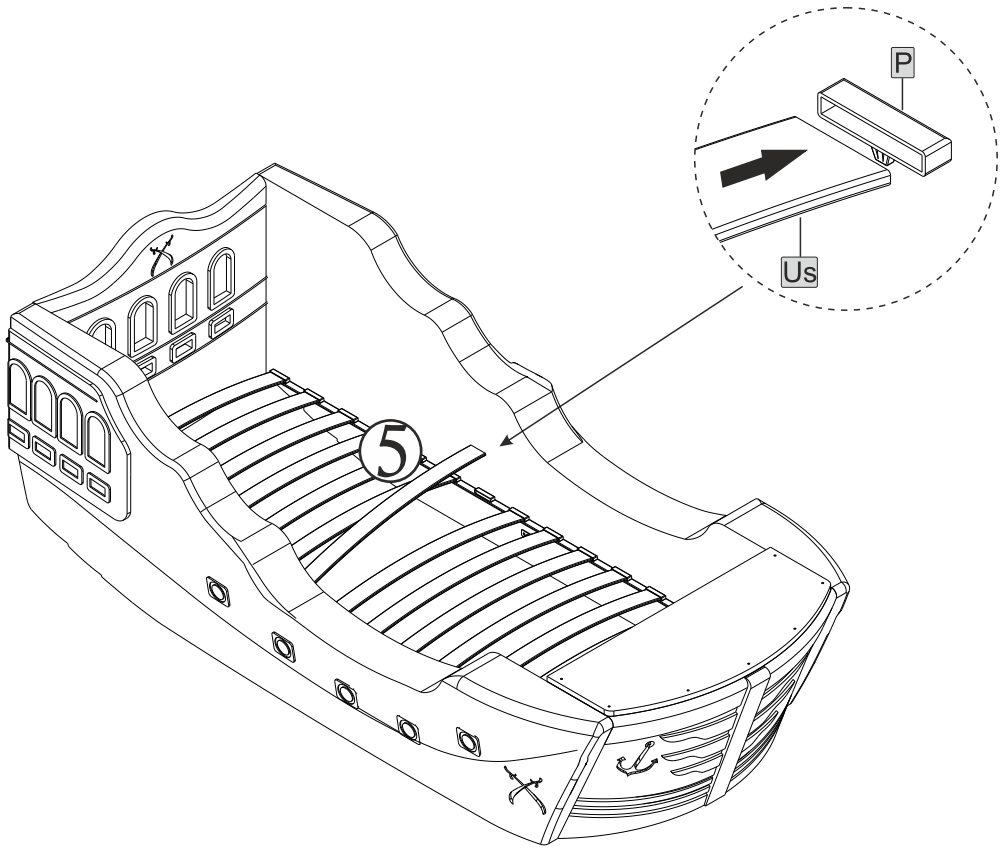

www.e-monalisa.ro

11

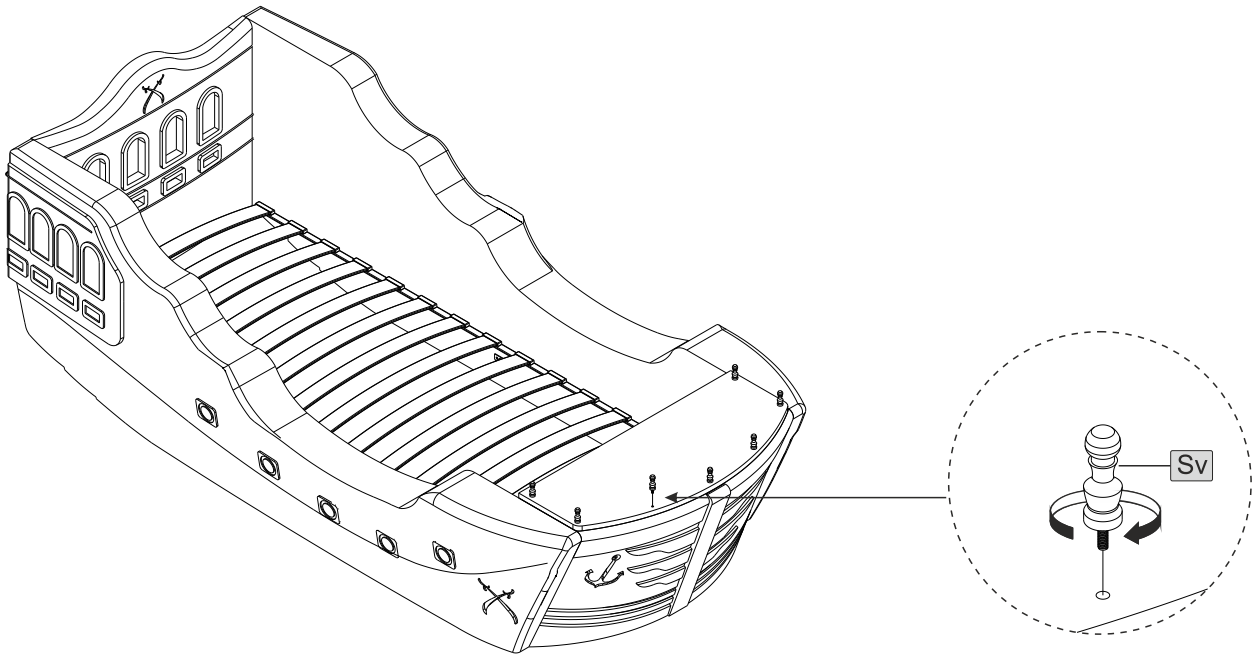

12

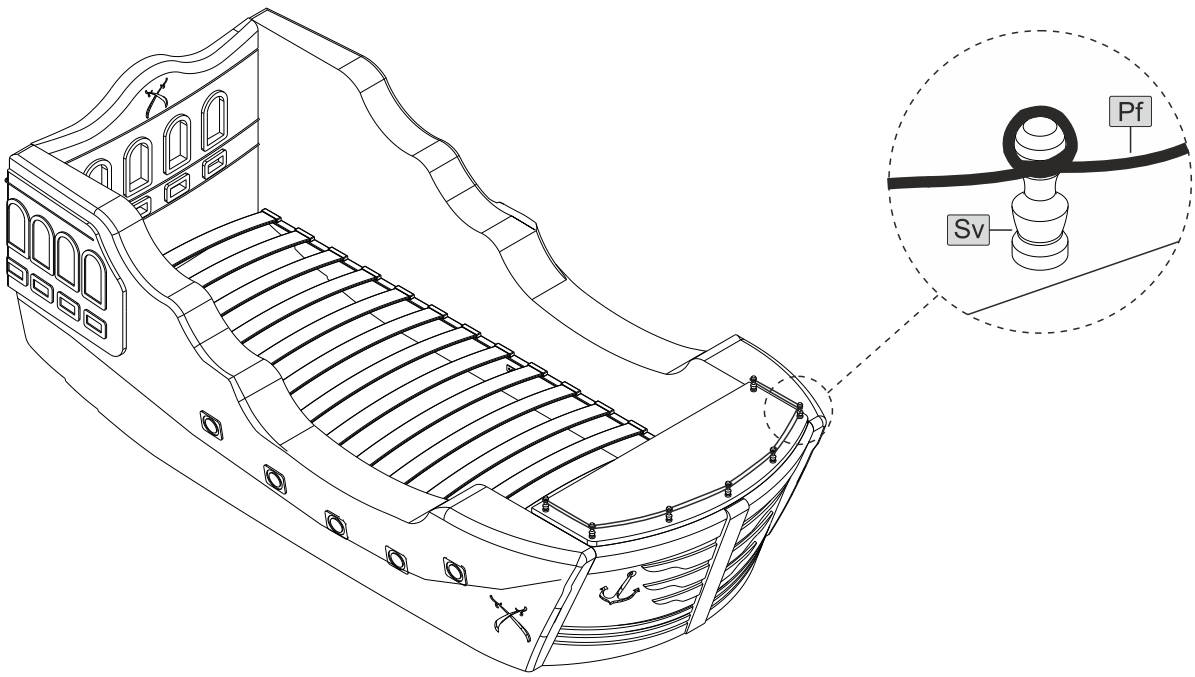

13
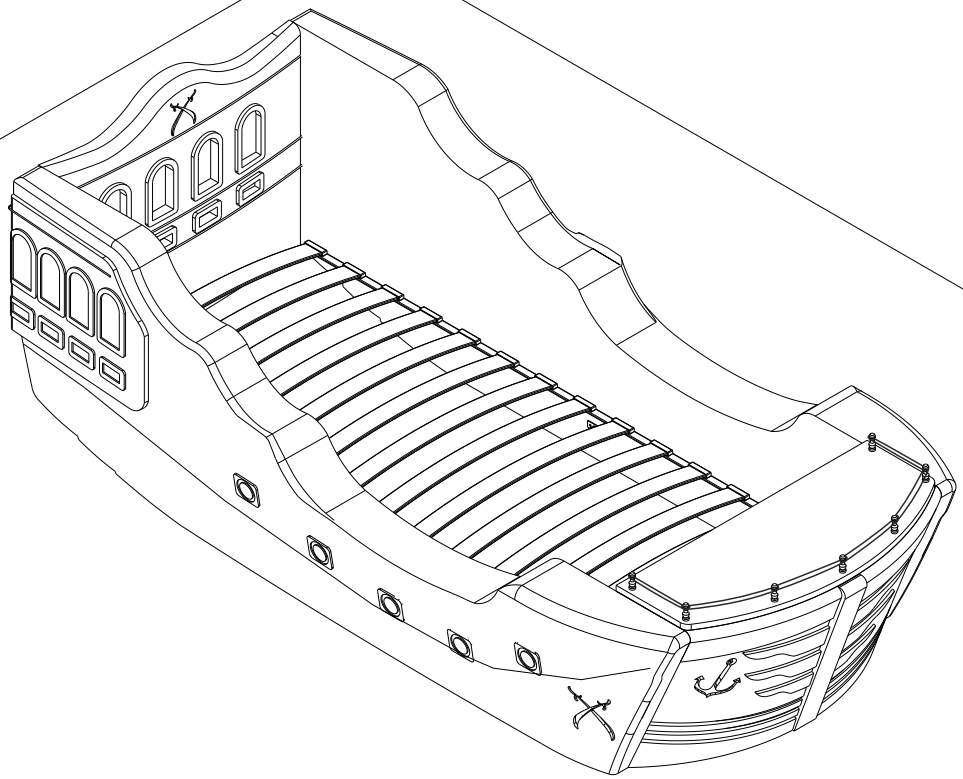
www.e-monalisa.ro