Levita

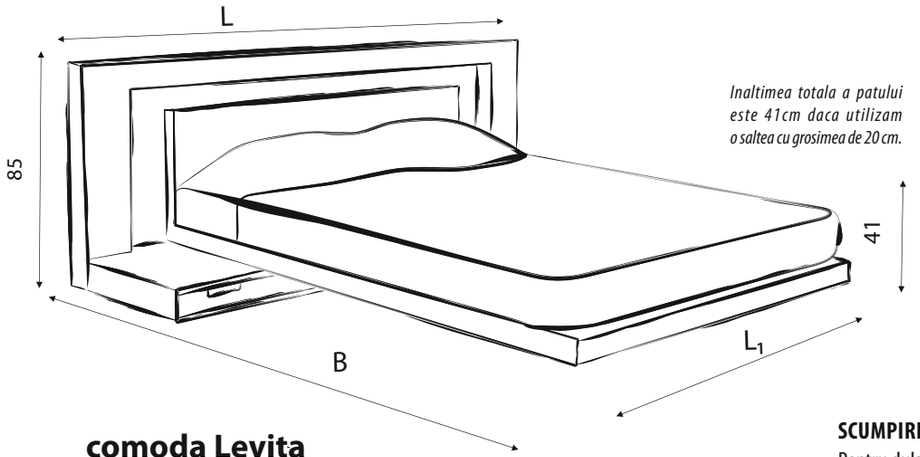

Inaltimea totala a patului este 41cm daca utilizam o saltea cu grosimea de 20 cm.

alegerea dimensiunilor de 1cm

dulap Levita

Posibilitate de inchidere silentioasa - pret € 46

MOBILA MONALISA

Un Zambet in Casa Ta

N, N⁺, S, S⁺
compartimentare

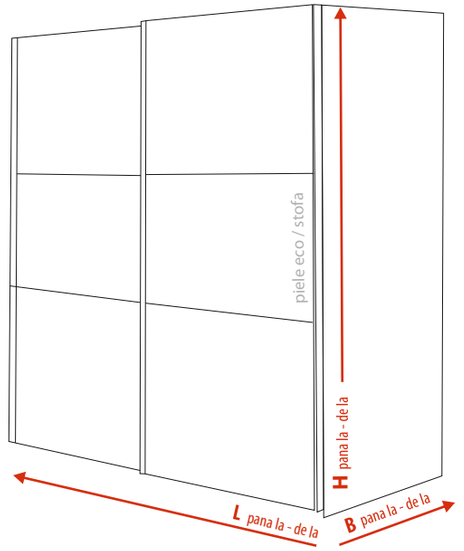

comoda Levita

pret - € 128 per 1 buc.

alegerea dimensiunilor de 1cm

L 75 - 105cm
B 45 - 52cm
H 65 - 80cm

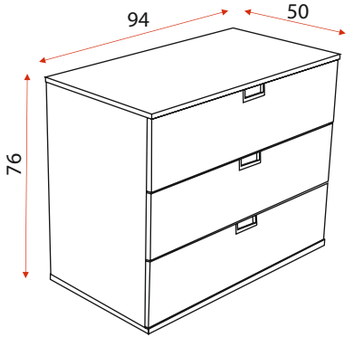

Telecomanda pentru iluminare incorporata LED pret € 29

SCUMPIREA:

Pentru dulapuri cu usi din tapiterie in grupa a III-a preturile cresc cu **5%**, in grupa a IV-a – cu **10%**.
La comanda de PAL lucios W1000 ST30 doar pentru fata dulapului sau fetele comodei, pretul creste cu **10%**.
La comanda de PAL lucios W1000 ST30 pentru fata dulapului sau fetele comodei si pentru partile vizibile ale carcaselor acestora, pretul creste cu **20%**.
La comanda de W1000 ST89, U999 ST89, MDF high gloss 0080 si 0085 pentru pat, **doar pentru fata dulapului sau fetele comodei, pretul creste cu 30%**.
La comanda de MDF high gloss 0085 pentru fata dulapului si PAL lucios W1000 ST30 pentru partile vizibile ale carcasei, pretul creste cu **40%**.

H intre 180 - 220	L intre 140cm 179cm	intre 180cm 200cm	intre 201cm 220cm	intre 221cm 240cm	intre 241cm 260cm	intre 261cm 280cm
B N 55 - 70cm	€ 499	€ 529	€ 569			
B N⁺ 63 - 70cm	N⁺ compartiment cu doua sertare interioare € 579	€ 609	€ 639			
B S 55 - 70cm		€ 549	€ 589	€ 599		
B S⁺ 63 - 70cm	S⁺ compartiment cu doua sertare interioare	€ 616	€ 659	€ 669		
B Z 55 - 70cm	Z compartiment cu trei usi				€ 679	€ 719

H intre 221 - 250	L intre 180 cm 200cm	intre 201cm 220cm	intre 221cm 240cm	intre 241cm 260cm	intre 261cm 280cm
B N 55 - 70cm	€ 609	€ 629			
B N⁺ 63 - 70cm	N⁺ compartiment cu doua sertare interioare € 669	€ 699			
B S 55 - 70cm	€ 629	€ 659	€ 689		
B S⁺ 63 - 70cm	S⁺ compartiment cu doua sertare interioare € 699	€ 725	€ 759		
B Z 55 - 70cm	Z compartiment cu trei usi			€ 739	€ 769

pat Levita

dimensiuni in cm L B	pentru saltea	grupa II	grupa III	grupa IV	aqua clean TECHNOLOGY **
220/220	140/200	€ 620	€ 650	€ 681	€ 749
240/220	160/200	€ 626	€ 657	€ 688	€ 758
260/220	180/200	€ 645	€ 678	€ 711	€ 786

*Preturile nu includ salteaua.

*Preturi pentru dulapuri cu usi tapitate in grupa II.

! Scheme si dimensiuni ale compartimentarea tuturor sifonierelor pe pag. 2 și 3.

Toate preturile sunt recomandate, includ TVA si sunt valabile pentru o singura bucata.

Levita

avantaje

Pat tapitat cu design elegant.
Patul este pe picioare cu posibilitate de intretinerea usoara a spatiului sub el.
Patul poate fi produs in diverse combinatii de pal si piele ecologica.
Constructie din metal care tine patul, garanteaza stabilitate si putere.
Noptiere cu 1 sertar pe ambele laturi al patului.
Comoda cu trei sertare cu perete laterale metalice si manere din aluminiu.
Lumini cu LED-uri incorporate in tablia si in baza patului care subliniaza designul sau.
Dulap cu usi glisante cu panouri de mijloc tapitate, care nu necesita spatiu suplimentar pentru deschidere.
Usile dulapului sunt cu manere cant pe intreaga inaltimea si nu permit indoirea usii.
Manerele cant la usile glisante pot fi negre, albe sau argintii. Daca in comanda nu este specificata culoarea lor, se fac argintii.
Dulapul este disponibil in diferite dimensiuni si compartimentari interioare.
Posibilitate de alegere usa interioara si exterioara la compartimentare N, N^+, S si S^+.
Ca optiune la dulapul se poate adauga rafturi suplimentare si bare de haine (pagina 2-3).
Posibilitate pentru comanda dulap cu dimensiune de 1cm latime, adancime si inaltime.
Puteti combina doua culori la fata dulapului.
Alegere larga de decoruri, tapiterii si piele ecologica.

Informatie despre toate felurile de stofe si piele ecologica in diferite grupe de preturi puteti gasi pe adresa: **www.ergodesign.ro/materiale**

IN PRETUL PATULUI SUNT INCLUSE:
- **Somiera;**
- **Iluminare LED.**

propunerea noastra

pat Levita 160/200 **€ 626**
Nessi 11, PALH 34217 RV+ LED Blue

dulap Levita 200/63/220-S **€ 549**
carcasa - PALH 34217 RV
usi - Nessi 11, PAL H 34 217

€ 1175

sfaturile lui Gero

In afara de combinatiile de culori aratate in catalog, va recomandam si urmatoarele combinatii:
- piele ecologica Nessi 01 + H1137 ST12 Black Brown Ferrara Oak.

Patul tapitat Levita se poate combina si cu dulapul:
- **Pheromone** 200/220-S pret: **€ 659**
- **Bianca** cu doua usi cu oglinda. 200/220-S pret: **€ 799**

Patul nu trebuie expus la lumina solara directa. Lumina solara directa poate decolora sau schimba culoarea pielii.
Recomandam ca patul sa NU fie pozitionat langa incalzitoare electrice.
La cumpararea **paturilor de la Ergodesign** recomandam:
- **saltele Don Almohadon** - pagina 108
- **saltele Ergonomico** - pagina 107

restrictii

Produsele nu se fabrica in alte dimensiuni decat cele mentionate.
Corpul patului se face numai in piele ecologica din **mostrarul Ergodesign** si nu poate fi facut in stofa.
Patul se fabrica in combinatie de culori de 1 decor + 1 culoare de piele ecologica conform cu restrictiile.
Patul nu poate fi executat cu **U363 ST9**.
Comoda se fabrica in combinatie de culori de 2 decoruri conform cu restrictiile.
Dulapul se fabrica in combinatie de culori de 2 decoruri si piele ecologica sau tapiterie la alegere.
Carcasele dulapurilor si comodelor nu se pot executa cu **W1000 ST89, U999 ST89, U363 ST9, MDF high gloss 0080 si 0085.**
Platforma de sub salteaua patului nu se dezasambleaza, fapt care poate provoca greutati la transportare si trecerea prin culoare foarte stramte si scari ondulate.
Cinci culori la alegere pentru iluminarea LED:
rosu • verde • alb • albastru • galben

Pentru toate modele tapitate sunt posibile deviatii/diferente in dimensiuni pana la +/- 2 cm.

COD pentru comanda — model dulap **model** - lungimea dulapului in cm **L xxx** / adancime dulapului in cm **B xx** / inaltimea dulapului in cm **H xxx**