17548C

2406LI29

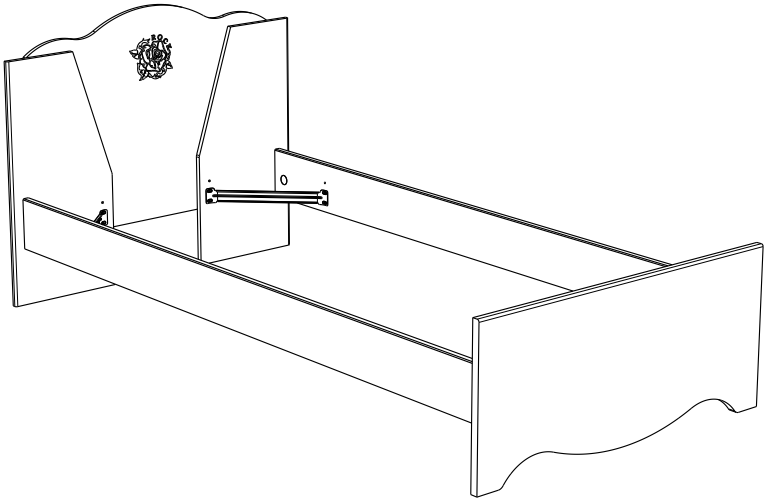

Gamme : TATTOO

Parisot

www.parisot.com

FR ***Remerciements :***

Nous vous remercions d'avoir choisi un meuble créé et fabriqué par le Groupe Parisot et espérons qu'il vous donnera entière satisfaction.

EN ***Thanks:***

Thank you for choosing furniture designed and manufactured by the Parisot Group. We hope you are totally satisfied with your purchase.

DE Danksagung:

Wir danken Ihnen für den Kauf eines Frankreich von der Parisot-Gruppe entworfenen und hergestellten Möbelstücks und hoffen, dass Sie es zu Ihrer vollkommenen Zufriedenheit finden werden.

ES ***Agradecimientos:***

Les damos las gracias por haber elegido un mueble diseñado y fabricado por el Groupe Parisot y esperamos que sea de su total agrado.

PT ***Agradecimentos:***

Obrigado por ter escolhido um móvel concebido e fabricado pelo Grupo Parisot, esperando que seja do seu inteiro agrado.

IT ***Ringraziamenti:***

Grazie per avere scelto un mobile progettato e fabbricato dal Gruppo Parisot. Speriamo soddisfi appieno le vostre esigenze.

NL ***Bedankje:***

Wij bedanken u voor de aankoop van een door de Groep Parisot ontworpen en vervaardigd meubel en hopen dat u er veel plezier aan zult beleven.

CZ ***Poděkování:***

Děkujeme, že jste si vybrali nábytek navržený a vyrobený společností Parisot Group. Doufáme, že budete svým nákupem naprosto spokojeni.

HU ***Köszönet***.

Köszönjük, hogy a Parisot Groupe által létrehozott és gyártott bútort választott, reméljük, hogy elégedett lesz a termékkel.

PL ***Podziękowania:***

Dziękujemy za wybór mebli stworzonych i wyprodukowanych przez Grupę Parisot. Mamy nadzieję, że będziecie Państwo w pełni zadowoleni z zakupu.

RO ***Mulţumiri:***

Vă mulţumim că aţi ales un articol de mobilier conceput şi fabricat de Grupul Parisot şi sperăm că veţi fi pe deplin satisfăcuţi de acesta.

RU ***Благодарность:***

Мы благодарим вас за то, что вы выбрали мебель, созданную и произведенную Груп Паризо, и надеемся, что вы будете полностью удовлетворены нашей продукцией.

SK ***Poďakovanie:***

Ďakujeme, že ste si vybrali nábytok navrhnutý a vyrobený spoločnosťou Parisot Group. Dúfame, že budete svojim nákupom absolútne spokojní.

TR ***Teşekkür ederiz:***

Parisot Group tarafıından tasarlanan ve üretilen bu mobilyayı seçtiğiniz için teşekkür ederiz. Ürünümüzden memnun kalmanızı ümit ederiz.

AR :شكر

نشكركم لاختياركم هذه القطعة من الأثاث من تصميم وتصنيع مجموعة باريزو Parisot ونتمنى أن تنال رضاءكم.

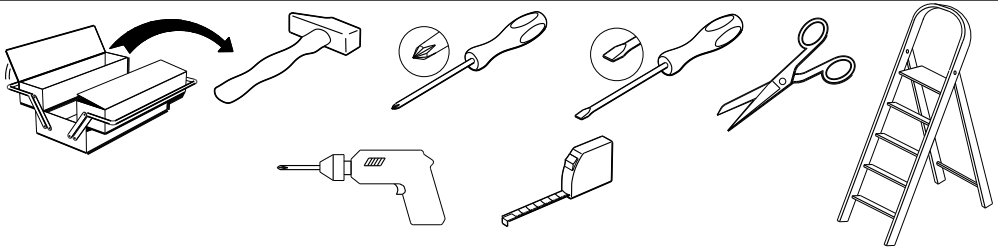

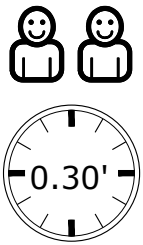

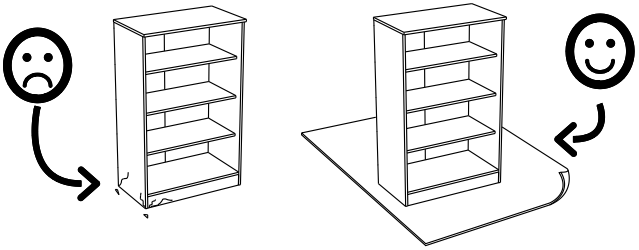

contact@parisot.com

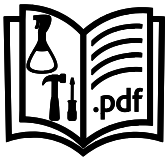

www.parisot.com

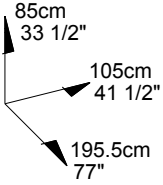

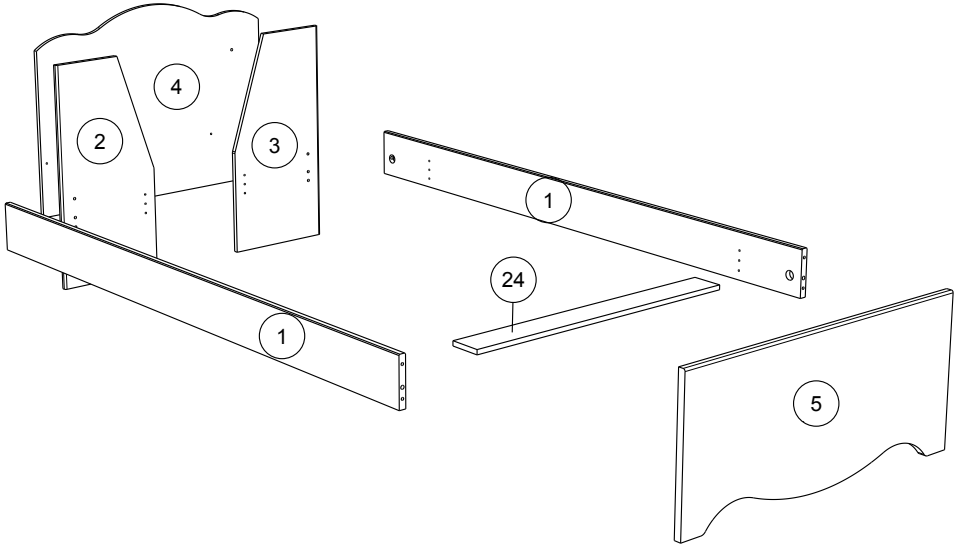

			mm			inch		
2	x	1	750	360	15	29 1/2	14 3/16	9/16
3	x	1	750	360	15	29 1/2	14 3/16	9/16
4	x	1	900	670	15	35 7/16	26 3/8	9/16
24	x	1	930	100	15	36 5/8	3 15/16	9/16
5	x	1	1009	450	22	39 3/4	17 11/16	7/8
1	x	2	2000	155	22	78 3/4	6 1/8	7/8

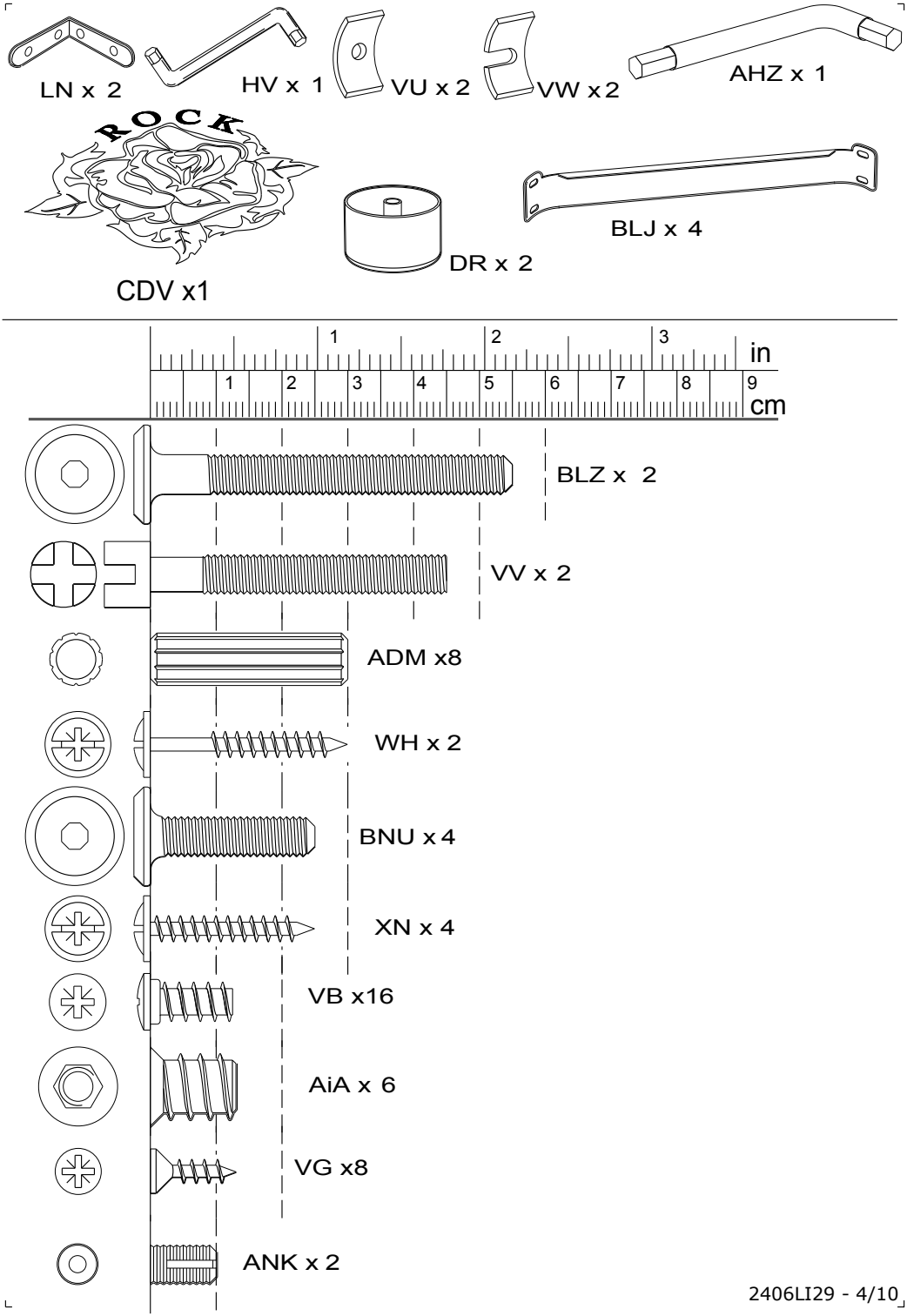
LN x 2
HV x 1
VU x 2
VW x 2
AHZ x 1
ROCK
CDV x1
DR x 2
BLJ x 4
in
cm
BLZ x 2
VV x 2
ADM x8
WH x 2
BNU x 4
XN x 4
VB x16
AiA x 6
VG x8
ANK x 2

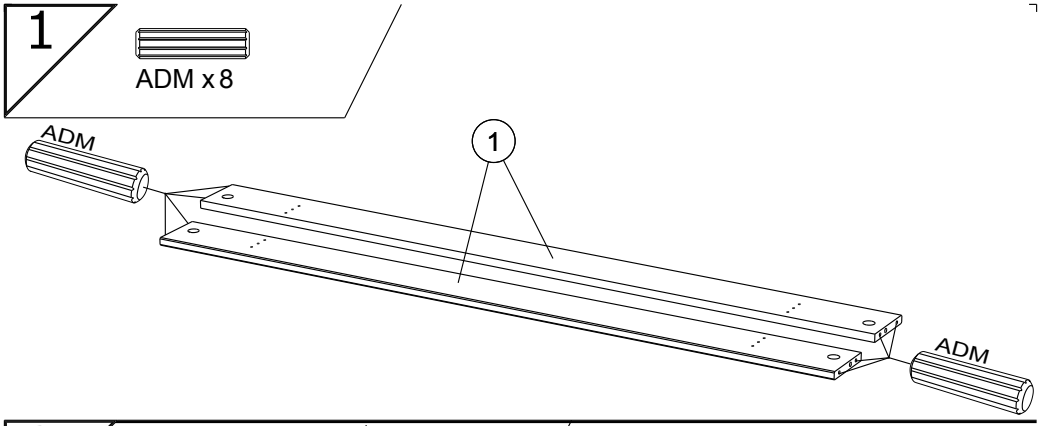
1
ADM x 8
ADM
1
ADM

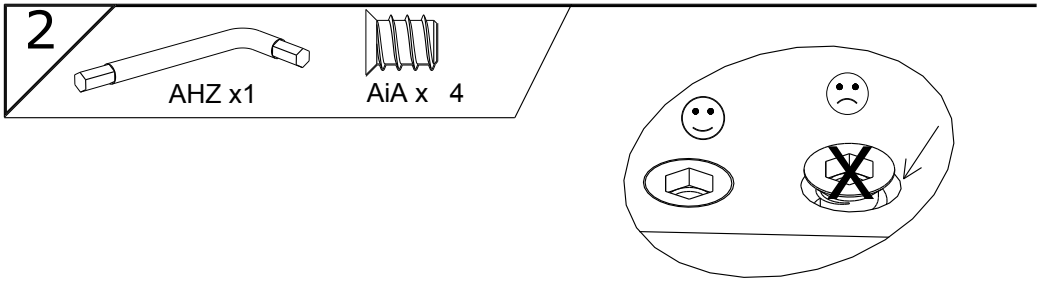
2
AHZ x1
AiA x 4

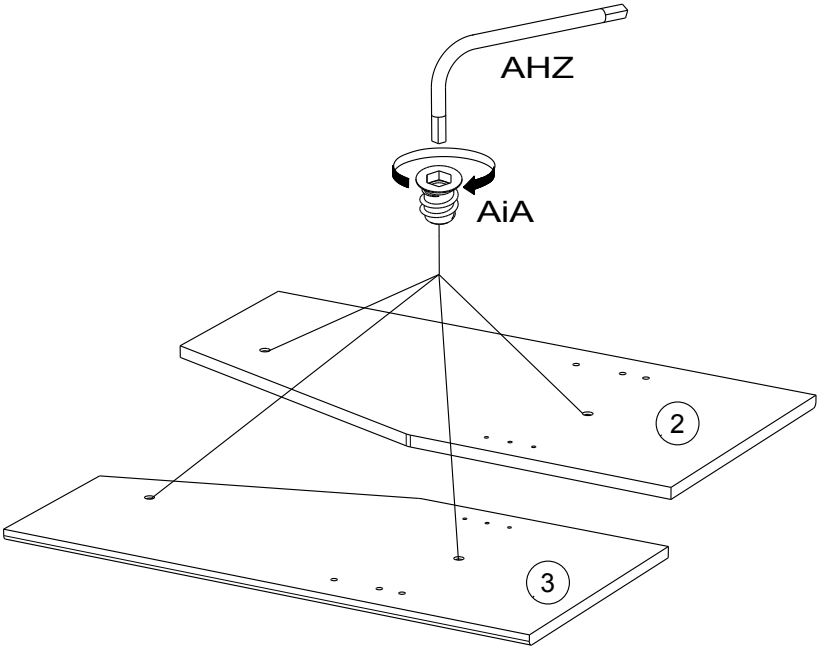
AHZ
AiA
2
3

3

BNU x 4

HV x1

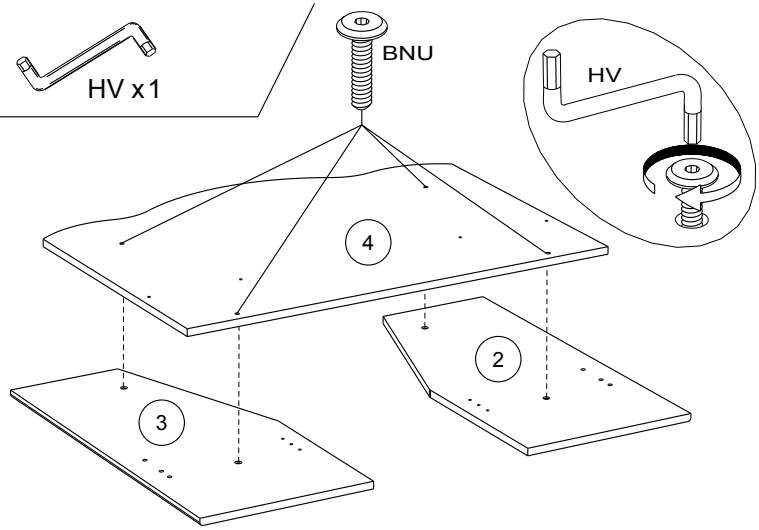

4

XN x 4

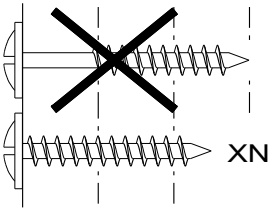

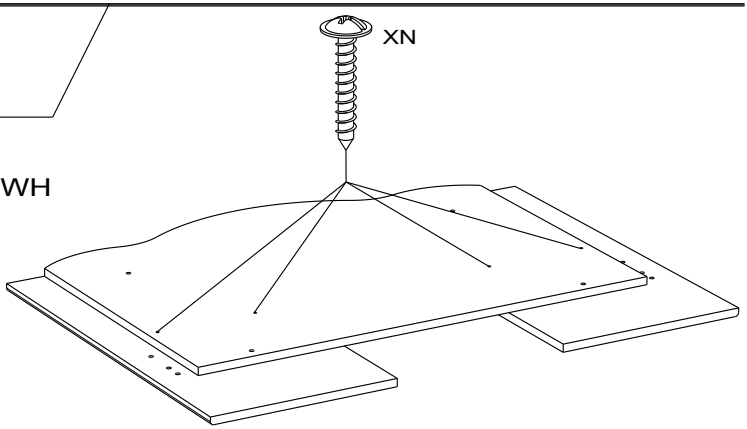

5

CDV x1

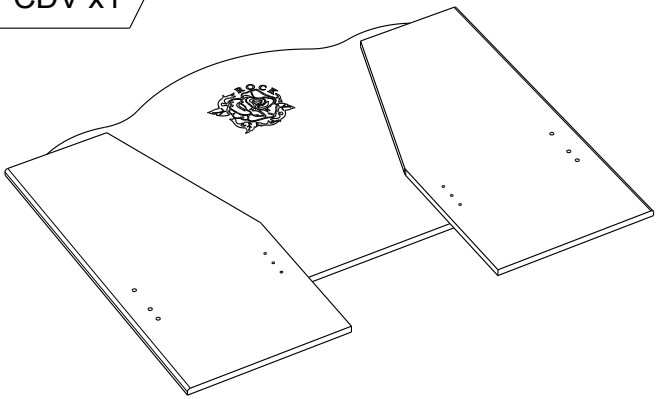

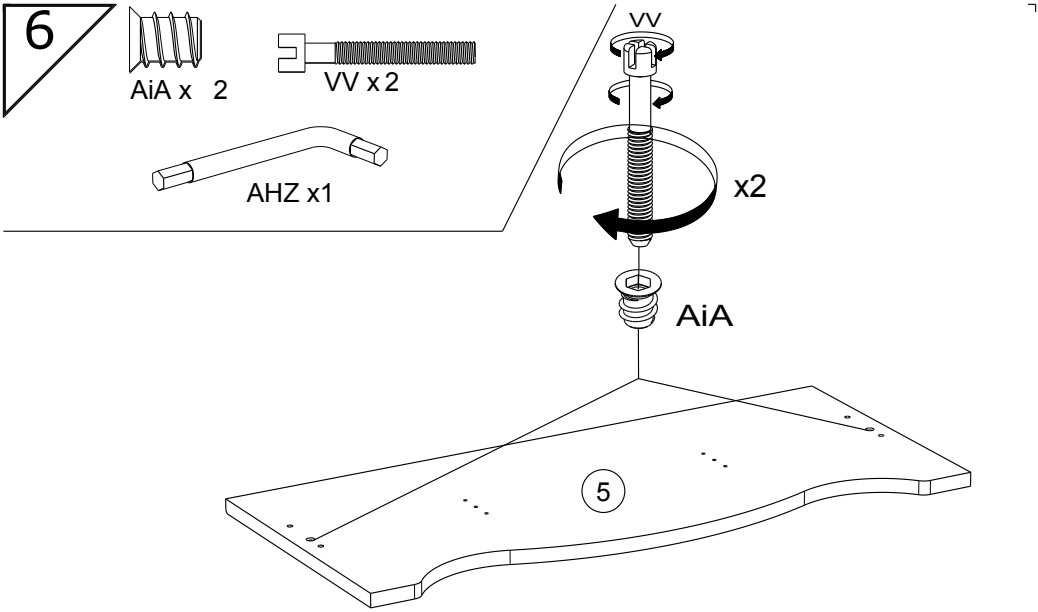
6
AiA x 2
VV x 2
AHZ x1
VV
x2
AiA
5

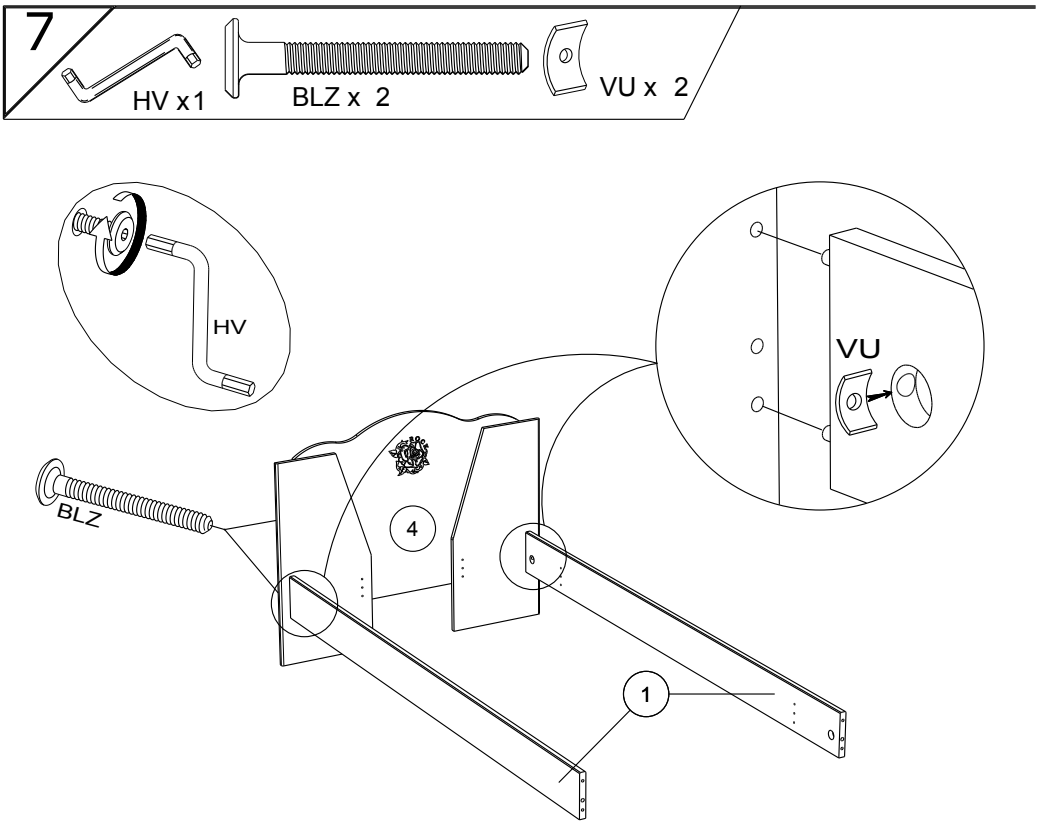
7
HV x1
BLZ x 2
VU x 2
HV
VU
BLZ
4
1

8

VW x 2

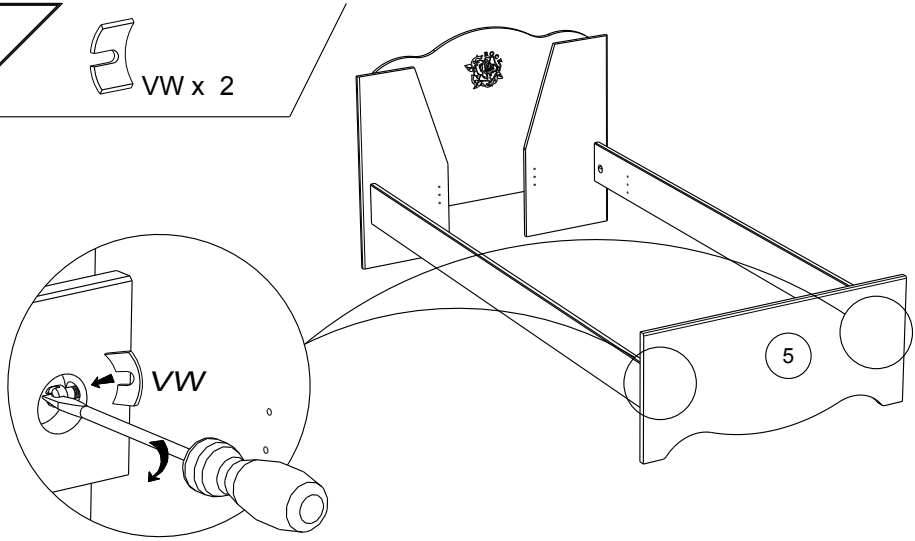

9

BLJ x 4

VB x 16

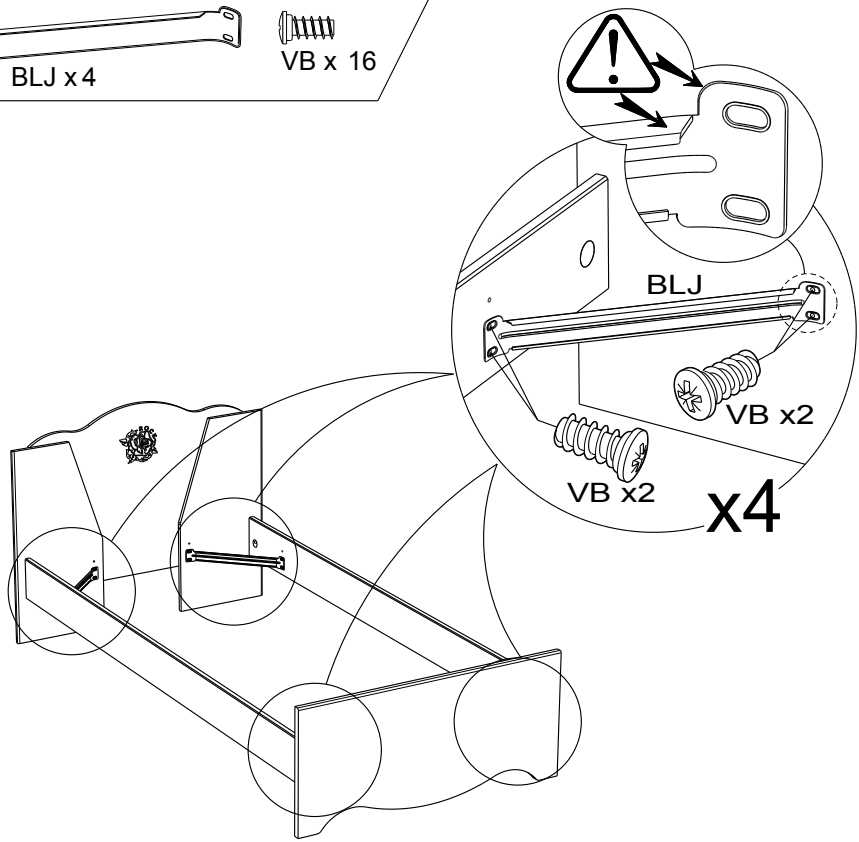

10

ANK x 2 WH x 2 VG x 4 LN x 2 DR x 2

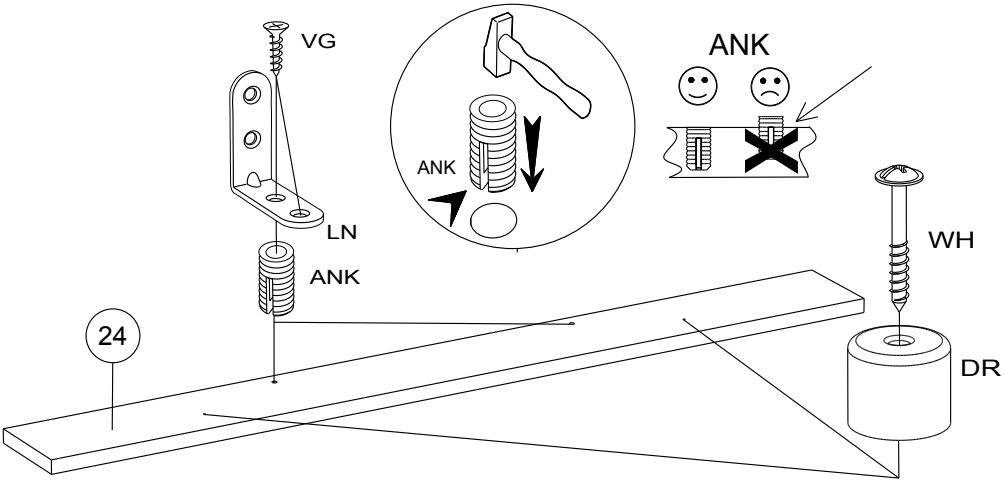

11

VG x 4

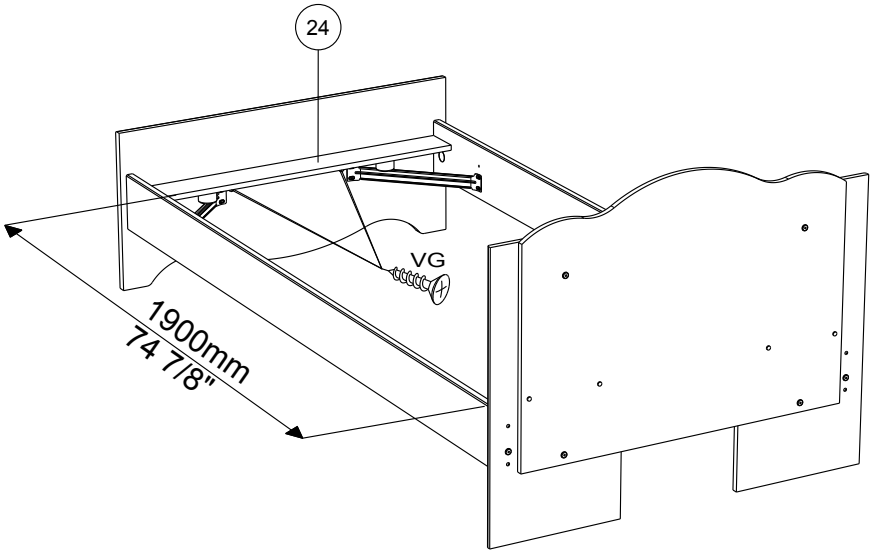

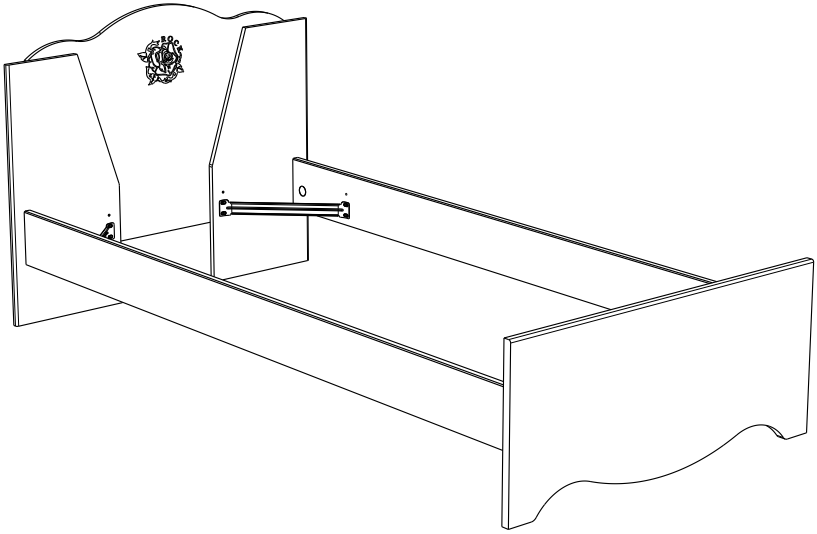

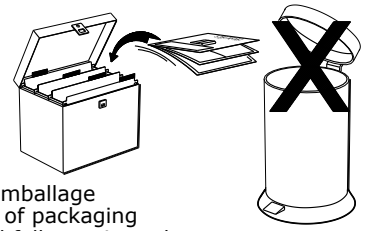

Faites un geste pour l'environnement en triant vos déchets d'emballage
Make a gesture for the environment by sorting out your waste of packaging
Machen Sie eine Bewegung fur die Umwelt, ihre Verpackungsabfalle sortierend
Haga un gesto para el medio ambiente escogiendo sus residuos de embalaje